Rideaux métalliques

PORTES ANGELMIR®

Depuis 1967

Reliable Doors & Docks

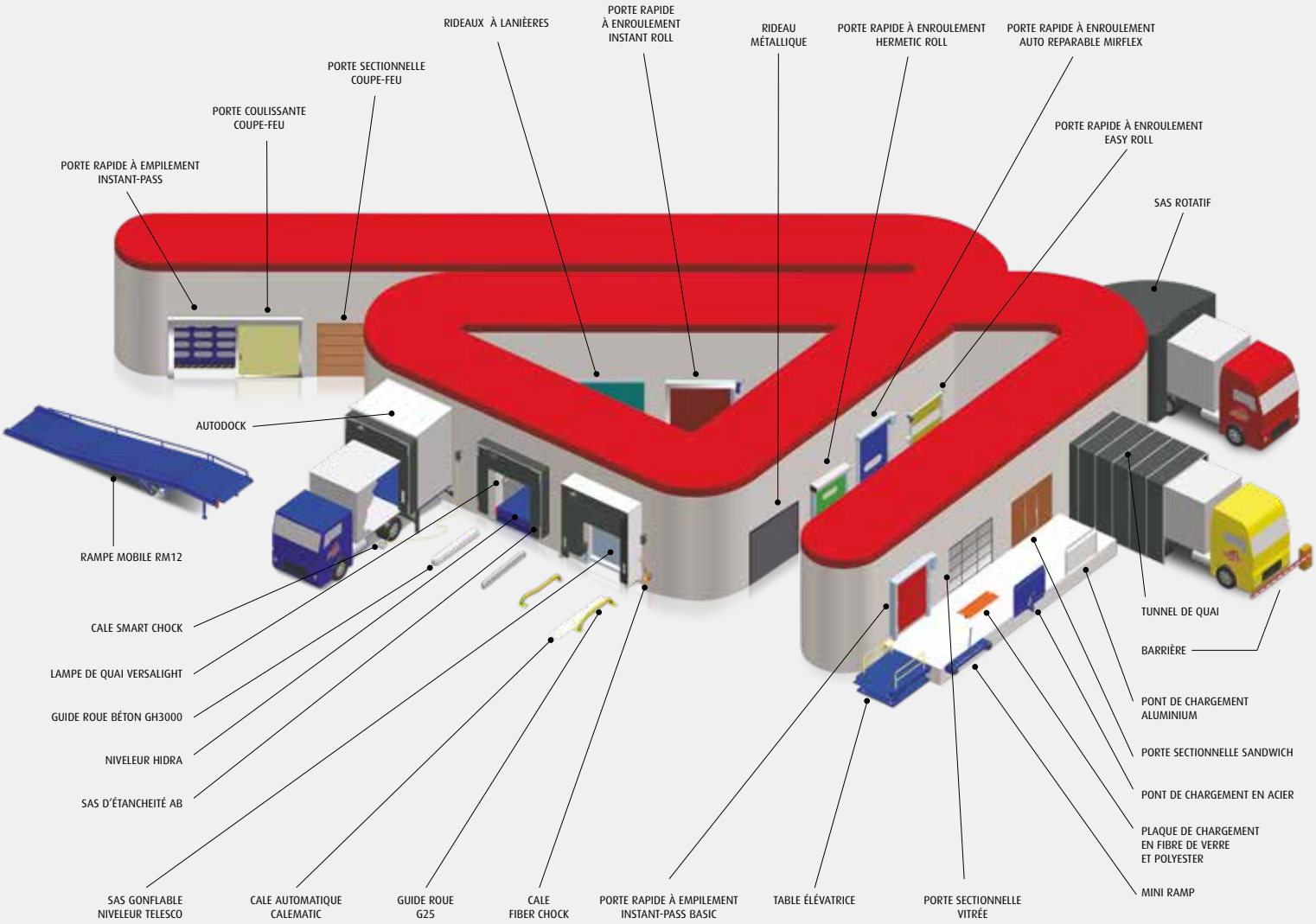

NOUS EXPORTONS VERS PLUS DE 50 PAYS DEPUIS 1967

www.angelmir.com

Les données techniques et les mesures figurant dans ce catalogue ont une valeur purement informative. Pour obtenir des données sur notre fabrication, contactez notre bureau d'étude. Les produits d'Angel Mir sont fabriqués sur mesure pour chaque client. Il s'agit de produits fabriqués produits à l'unité et non pas en série. **Tous droits réservés.**

Etant en amélioration et progression constante de ses produits, ANGEL MIR se réserve le droit de modifier les modèles et les caractéristiques sans préavis. Les données techniques figurant dans ce catalogue ont une valeur purement informative et n'impliquent aucun engagement de la part d'ANGEL MIR.

Aucune partie de ce catalogue ne peut être reproduite, enregistrée dans un système de stockage ou transmise de quelque forme ou méthode que ce soit (par des moyens électroniques, mécaniques, reprographiques, magnétiques ou autres), sans l'autorisation écrite et préalable d'ANGEL MIR.

La passion pour le travail bien fait est la base de la croissance d'Angel Mir.

Depuis 50 ans, nous fabriquons des portes industrielles et équipements pour le secteur de la logistique. Nous sommes présents dans plus de 50 pays, et développons des portes pour des applications spécifiques qui sont de référence sur le marché international.

Nos systèmes brevetés exclusifs et originaux naissent de notre engagement pour satisfaire les besoins de nos clients jusqu'au moindre détail. Nos équipements sont conçus pour résoudre des situations fonctionnelles, de sécurité, techniques, et esthétiques.

Chez Angel Mir, chaque équipement est unique car notre objectif est la satisfaction de nos clients, pour cela nous les conseillons et développons chaque produit en fonction des besoins de chaque application, et nous nous occupons de son installation. De même, nous proposons un service après-vente d'entretien et de réparation sur tout le cycle de vie du produit.

Ángel Mir
Président

Installations Angel Mir avec plus de 22.000 m²

PORTES ANGEL MIR®
Depuis 1967

Efficacité Energétique
Certains produits **Angel Mir**® ont été conçus pour apporter une efficacité énergétique significative et une réduction de consommation des ressources.

Du fait de notre expérience nous appuyons et aidons nos clients à réaliser leurs projets en leur apportant une économie d'énergie optimale, par le choix de nos produits les plus adéquates.
De même, en fonction du secteur, nous recommandons les équipements les plus durables et idéals pour chaque application.

Matières premières
Pendant 50 ans, **Angel Mir**® a toujours pu compter sur des fournisseurs locaux et européens qui lui apportent les meilleures matières premières, pour ainsi obtenir un haut rendement et une longue vie de ses produits.

SOMMAIRE

RIDEAUX MÉTALLIQUES

Un modèle pour chaque secteur	4
GAMME DE RIDEAUX	**6**
RIDEAUX ISOLANTS	**7**
RIDEAUX NON ISOLÉS	**13**
Coulisses, moteurs et accessoires	15
RIDEAUX EN ALUMINIUM	**18**
Coulisses, moteurs et accessoires	22
RIDEAUX EN ACIER	**25**
Coulisses, moteurs et accessoires	34

www.angelmir.com

RIDEAUX MÉTALLIQUES Un modèle pour chaque secteur

Pour entrepôts à températures contrôlées

Rideaux métalliques
MIRTHEM

Pour débarras et boxes de stockages

Rideaux métalliques
ACIER

Pour quais de chargement

Rideaux métalliques
MIRTHEM
ALUMIR

Pour parking

Rideaux métalliques
ALUMIR
ALUMINIUM

Pour des accès à espaces limités

Rideaux métalliques
MIRTHEM
ALUMIR
ALUMINIUM
ACIER

Pour garages particuliers

Rideaux métalliques
ALUMINIUM
ACIER

Large gamme pour commerces

Rideaux métalliques
ALUMINIUM
ACIER
Lames pleines
ou micropérforées

Adaptables à tous les secteurs

Rideaux métalliques
À LAMES ISOLÉES
SANS ISOLATION
ALUMINIUM
ACIER

10 RAISONS
DE CHOISIR UN RIDEAU MÉTALLIQUE

01
Durabilité

L'utilisation des meilleures matières premières combinées au travail de conception de notre département de I+D nous permet d'obtenir des rideaux métalliques **ngel Mir**® de grande longévité.

02
Entretien minime (rideaux à usage industriel)

Les frais d'entretien des rideaux métalliques sont réduits grâce à la conception du rideau qui, à la différence d'autres modèles de portes, ne comporte pas de ressorts ni de câbles, ce qui simplifie son entretien.

03
Peu d'encombrements

Idéals pour des espaces limités puisque leur installation encombre très peu autour de la baie.

04
Isolation thermique

Selon le modèle, les rideaux métalliques peuvent avoir un niveau plus au moins haut d'isolation thermique de par leurs lames ; par exemple, les lames isolées assurent un haut degré d'étanchéité ou encore, les lames microperforées ou estampées, facilitent la ventilation.

05
Haut rendement

La conception des rideaux métalliques est pensée pour obtenir une parfaite fonctionnalité ainsi qu'une grande robustesse de l'ensemble, et en définitive garantir un haut rendement.

06
Sécurité

Tous les modèles passent un contrôle strict de qualité. De plus, ils incorporent différents systèmes qui garantissent la sécurité de l'utilisateur en tout moment.

07
Variété de modèles

Angel Mir apporte une large gamme de modèles au marché afin de proposer la solution qui s'adapte au mieux à chaque nécessité.

08
Les finitions

Le grand éventail de finitions disponible laisse libre court à votre créativité. Vous pouvez personnaliser votre rideau en choisissant couleurs et type de laquage des lames.

09
Hublots et grilles de ventilation

Les différents modèles de lames, hublots, et grilles de ventilation permettent la possibilité de changer l'apparence du rideau métallique, en augmentant la luminosité naturelle ou encore la ventilation.

10
Moteurs et automatismes

Les moteurs et automatismes des rideaux sont essentiels, pour cela, Angel Mir travaille avec les meilleurs fabricants pour garantir une fiabilité maximale et durabilité de ses produits.

LA GAMME DE RIDEAU MÉTALLIQUE ANGEL MIR Pourquoi un rideau métallique ?

Angel Mir® dispose d'une large gamme de modèles pour l'industrie, les commerces et aussi pour un usage résidentiel : des rideaux métalliques isolés, sans isolation, tabliers en aluminium ou en acier, ou encore des modèles destinés à des usages intensifs.

Le fonctionnement de ces portes est très pratique par l'enroulement automatique des lames sur la partie supérieure de la porte.

Leur design est élégant et s'adapte aux besoins de chaque application grâce au type de lame : pleine, pour empêcher le passage de la lumière et la vision vers l'intérieur ; microperforée ou estampée pour une meilleure ventilation et visibilité ou alors des lames isolées pour obtenir une meilleure étanchéité et pouvoir maintenir une température constante à l'intérieur.

CARACTÉRISTIQUES PAR MODÈLES

Rideaux à usage industriel

	MODÈLE	LAME PLEINE	MICROPERFORÉE	ESTAMPÉE	HUBLOTS	LARGEUR MAXIMUM	HAUTEUR MAXIMUM
RIDEAUX MÉTALLIQUES ISOLÉS							
	Mirtherm IST	•			•	6.000	5.000
	Mirtherm Speed	•				5.300	5.300
RIDEAUX MÉTALLIQUES NON ISOLÉS							
	Alumir Simple	•	•	•	•	6.000	5.000
	Alumir Double	•	•		•	6.000	5.000

Rideaux à usage commercial / résidentiel

	MODÈLE	LAME PLEINE	MICROPERFORÉE	ESTAMPÉE	HUBLOTS	LARGEUR MAXIMUM	HAUTEUR MAXIMUM
RIDEAUX MÉTALLIQUES EN ALUMINIUM							
SANS ISOLATION							
	Alumir C80	•	•	•	•	4.700	4.500
	Alumir C100	•	•	•	•	5.800	4.500
	Alumir PS	•	•			5.600	3.300
ISOLÉS							
	Alumir C75 Isolée	•				4.000	3.500
RIDEAUX MÉTALLIQUES EN ACIER	ROLLMIR 110	•				13.000	10.000
	Rollmir 47	•				3.000	4.000
	Rollmir 110 Micro		•			7.000	12.160
	Rollmir Vision	•				8.200	5.000
	Rollmir Protect 1627	•				1.610	1.330
	Rollmir Box	•				3.000	2.500
	Rollmir Tubular	•				12.100	8.000
	Plemir (extensible)	•				3.000	10.000

• Disponible

RIDEAUX MÉTALLIQUES À USAGE INDUSTRIEL

RIDEAUX MÉTALLIQUES ISOLÉS

Les rideaux métalliques isolés d'**Angel Mir**® apportent un haut degré d'isolation thermique à l'intérieur des quais réfrigérés, salles blanches ou entrepôts de froid.

Selon le modèle et selon le degré d'étanchéité requis, les rideaux peuvent comporter un système de rupture de pont thermique dans les lames et dans les rails pour maintenir à tout moment une température stable à l'intérieur avec une fiabilité totale.

Modèle **MIRTHERM IST**

Le **rideau métallique isolé Mirtherm IST** d'**Angel Mir**® est idéal pour les baies de grandes dimensions et exposées en façade extérieure, puisque sa résistance aux pressions de vent est très élevée. Il a été conçu pour un usage industriel général et fabriqué en lames sandwich isolés sans système de rupture de pont thermique.

C'est un rideau métallique robuste conçu pour une utilisation intensive garantissant une longue vie utile et une sécurité optimale. Son fonctionnement est très silencieux grâce aux matériaux utilisés qui permettent un déplacement des lames en douceur. Il est également possible d'incorporer un variateur de vitesse pour obtenir une ouverture plus rapide.

Mirtherm IST est un rideau sans composants d'usure fréquente tels que sont les câbles et ressorts, et pour cette raison il ne demande que très peu d'entretien. Les lames standard sont en acier galvanisé, mais existent également en aluminium peint et peuvent intégrer des hublots en matière acrylique, si besoin.

Dimensions maximales: 5.000 x 5.000 mm.
Pour d'autres dimensions consultez-nous.

Vue extérieure d'un ensemble de rideaux à différents niveaux.

Rideau **Mirtherm IST**® à l'intérieur d'une industrie alimentaire.

Finitions standard

RAL 9002 Blanc

RAL 9006 Gris

RAL 7016 Gris

RAL 5010 Bleu

RAL 3000 Rouge

Rideau **Mirtherm IST**® dans une cabine de peinture.

Rideau **Mirtherm IST**® Ral 7016.

Rideau **Mirtherm IST**® à l'intérieur d'une zone de stockage.

Rideau **Mirtherm IST**® avec imposte latérale et supérieure RAL 9006.

Vue intérieure de rideaux **Mirtherm IST**®.

Vue intérieure rideau **Mirtherm IST**® avec hublots.

Vue intérieure de rideau métallique **Mirtherm IST**®.

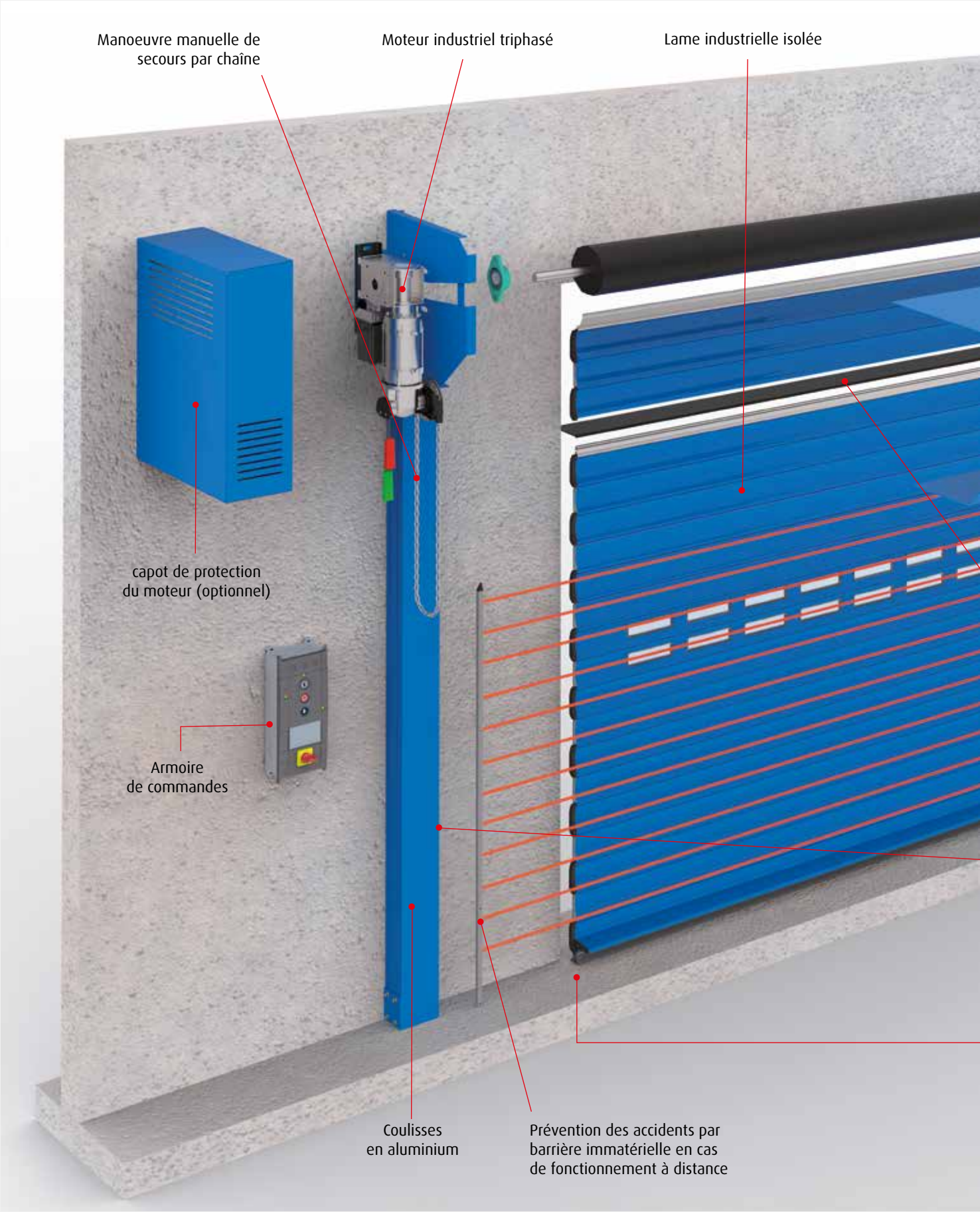
Manoeuvre manuelle de secours par chaîne
Moteur industriel triphasé
Lame industrielle isolée
capot de protection du moteur (optionnel)
Armoire de commandes
Coulisses en aluminium
Prévention des accidents par barrière immatérielle en cas de fonctionnement à distance

Détail du plateau

Capotage de protection du tambour d'enroulement (optionnel)

Joints d'isolation thermique sur les 4 côtés de l'ouverture (linteau, coulisses, et sol)

Détail de la lame finale

Câbles dissimulés dans les montants.

Détail des joints d'étanchéité.

Machine de confection de lames Mirtherm. Chaîne de fabrication propre des lames.

Détail de la coulisse 135 équipée d'une barrière immatérielle.

Rideaux Mirtherm IST pour quais de chargement

Modèle **MIRTHERM SPEED**

Le **rideau métallique isolé Mirtherm Speed** d'**Angel Mir**® a été spécialement conçu pour ouvrir et fermer avec rapidité, apportant ainsi une bonne isolation et tout cela silencieusement. Fabriqué avec des matériels de première qualité et dans un design singulier, la légère courbure à l'intérieur des lames de PVC apporte une séparation thermique importante, et spécialement dans les joints, lesquels sont également recouverts d'une lame de PVC souple. Plus précisément, la légère courbure des lames est ce qui fait que ce rideau enroulable se déplace silencieusement. Les nouvelles lames en PVC souple à l'intérieur du profilé courbé permettent la réduction du bruit, même à hautes vitesses de jusqu'à 1,7 m/s.

Optionnellement, ce modèle peut avoir la partie supérieure de deux couleurs : la barre intérieure de PVC intérieur dans un gris discret similaire au RAL 7037, destiné à masquer les possibles signes d'abrasion et autres imperfections. Cette couleur forme un délicat contraste avec les lames en gris clair (similaire au RAL 7035). Cette variation de deux couleurs est disponible sans coût additionnel. Résistance au vent de Classe 3.

Dimensions maximales: 4.000 x 5.000 mm.
Pour d'autres dimensions, consultez-nous.

RIDEAUX METALLIQUES EN ALUMINIUM SANS ISOLATION

Les modèles de rideaux métalliques industrielles en aluminium d´**Angel Mir**® son conçus pour travailler de manière semi-intensive ou intensive, pour des baies de grandes ou moyennes dimensions, en bâtiments industriels, stockages, parkings, quai de chargement, supermarchés, boutiques, locaux, etc.

Ils occupent très peu d'espace et permettent une grande flexibilité dans leur design, avec l'option d'une pose en intérieur ou en extérieur, simple et rapide. Ce sont des rideaux métalliques économiques, qui se caractérisent par leur fonctionnement pratique, silencieux, et en option avec un fonctionnement tout automatique. Ils sont fabriqués en lames et coulisses en aluminium extrudé, lesquelles existent en plusieurs finitions : Peint selon la carte RAL, laquées, anodisées.

Grâce à leur robustesse, ces rideaux sont sécurisés contre les vandalismes, et résistants aux conditions climatiques difficiles comme par exemple les pressions de vent.

Modèle **ALUMIR SF**

Les **rideaux métalliques Alumir SF** d'**Angel Mir**® sont légers, durables et apportent une bonne fermeture pour des emplacements limités et situés à l'extérieur de tout type d'industrie.

C'est un rideau de haute qualité, de longue vie utile, résistant aux impacts et approprié pour une utilisation semi-intensive. Sa lame est de simple paroi en aluminium extrudé et existe en finition anodisée, peinte, ou naturelle. Il est possible d'y ajouter des bandes de polycarbonate pour créer des hublots et améliorer la visibilité ainsi que l'entrée de lumière. La lame en aluminium peut également être estampée en option.

De même, la vitesse d'ouverture du rideau métallique peut être augmentée au moyen d'un variateur de vitesse.

Dimensions maximales: 5.000 x 5.000 mm.
Pour d'autres dimensions, consultez-nous.

Finition anodisée argent.

Finition laqué blanc.

Pour d'autres couleurs, consultez-nous.

Modèle **ALUMIR DF**

Les **rideaux Alumir DF** d'**Angel Mir**® présentent une lame en double paroi d'aluminium renforcée pour apporter un peu plus d'isolation tout en gardant les mêmes performances en ouverture et en fermeture. C'est un modèle plus solide, pensé pour durer et parfait pour les zones froides.
Son fonctionnement est fiable et sécurisé et son design moderne permet d'incorporer des hublots et choisir entre plusieurs finitions, de même que d'intégrer un variateur de vitesse pour une ouverture plus rapide du rideau.

Dimensions maximales: 6.000 x 6.000 mm.
Pour d'autres dimensions, consultez-nous.

Finition anodisée argent.

Finition laquée blanc.

Pour d'autres couleurs, consultez-nous.

Modèle **ALUMIR PS** (pour parkings)

Le **rideau métallique en aluminium Alumir PS** d'**Angel Mir**® est pensé pour une utilisation semi-intensive pour des accès à haute influence de trafic tels que les garages collectifs ou parkings.

Selon la dimension du rideau, les moteurs peuvent supporter de 30 à 40 manœuvres par heure, Il dispose d'une motorisation rapide avec variateur de fréquence qui évite les à-coups causés par les freinages brusques et permet de régler les vitesses selon les besoins de chaque client. Grâce à ce système, le rendement du moteur réducteur est meilleur, il est protégé améliorant ainsi sa fiabilité. Il est possible incorporer un caisson du tambour d'enroulement, bien que cela ne soit pas obligatoire pour des rideaux inférieurs à 2500 mm de hauteur.

Les coulisses du rideau sont dotées de profilés de guidage en PVC pour améliorer le déplacement du tablier et amortir les bruits. D'autre part, les lames en aluminium peuvent être perforées ou estampées, et laquées de différentes couleurs, ou optionnellement anodisées.

Rideau métallique avec système de sécurité anti-soulèvement grâce à une barrière immatérielle qui protège toute la largeur de la porte.

Types de lame:
- 80 mm. / 100 mm. double paroi en aluminium
- 80 mm. / 100 mm. simple paroi microperforée

Dimensions maximales: 5.500 x 3.000 mm.
Pour d'autres dimensions, consultez-nous.

Rideau **Alumir PS** pour un accès de parking.

Rideau **Alumir PS** installé en applique extérieure.

COULISSES, MOTEURS ET ACCESSOIRES pour modèles Mirtherm IST, Alumir SF, DF et PS

Coulisses

Coulisse 135

Coulisse 105

Moteurs

Moteur monophasé avec variateur. Peut uniquement fonctionner en mode automatique avec le coffret TS971.

Armoire de commande TS959 en contact maintenu.

Moteur triphasé.

Armoire de commande TS971 en automatique.

Accessoires

Hublots (*uniquement pour Mirtherm IST)*

Capotage du tambour

Capot moteur

Plan type de rideau métalllique industriel

Pour les modèles de coulisses G105 / G135 et lames Alumir SF / Alumir DF / Mirtherm IST / C80 / C100

POSE EN INTÉRIEUR ET EXTÉRIEUR
avec option du capot moteur et capotage de l'enroulement

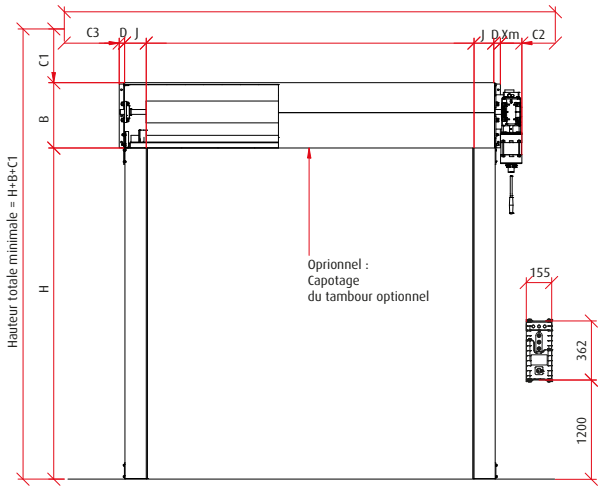

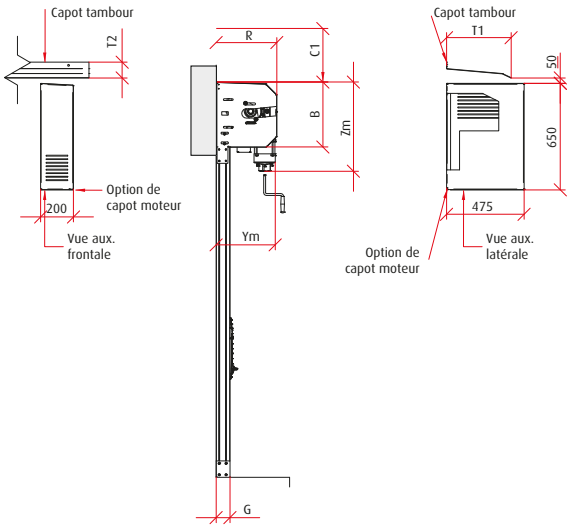

POSE DE MOTEUR LATERAL
le moteur peut être installé à droite ou à gauche indistinctement

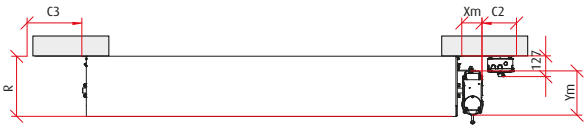

Détail du profilé isolé COULISSE G135

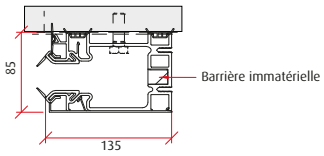

POSE DE MOTEUR FRONTAL
le moteur peut être installé au mur ou sur un poteau selon les conditions sur site

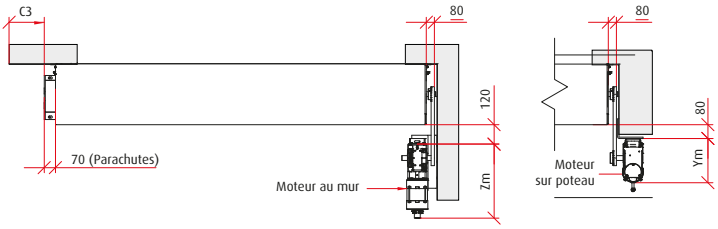

Détail du profilé G105

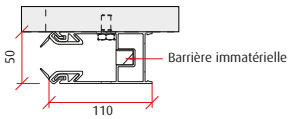

Drapeau: dimensions générales

DRAPEAU	DRAPEAU PS	DRAPEAU PETITE	DRAPEAU MOYENNE	DRAPEAU GRANDE
B (mm)	300	365/435**	415/485**	465/535**
R (mm)	320	340	450	500
D (mm)	30 / 0 (pleg. Int.)	40	40	40
OPTION TOITURE				
T1 (mm)	non applicable	390	470	575
T2 (mm)	non applicable	100	120	140
MARGE D'INSTALLATION				
C1 (mm)	50	70	100	100
C2 (mm)	80	150	200	200
C3 (mm)	30	50	120	120

* Tous les rideaux de hauteur de passage (H) < 2,5 m sont obligatoirement prévus avec le capotage du tambour.
** Dimensions de la hauteur du linteau (B) avec renfort longitudinal si A>3,2 m.

Sécurité: Section des variables

ACTIONNEMENT MANUEL DU RIDEAU	
H < 3000	MANIVELLE
H >= 3000	CHAINE

ACTIONNEMENT DU RIDEAU	SÉCURITEE APPLIQUÉE
Impulsion Commande à distance ou télécommande	OPTION 1. Photocellule + Barre palpeuse
	OPTION 2. Barrière immatérielle (recommandée)
Contact maintenu Homme mort Vision directe	Non nécessaire

Coulisses: dimensions générales

COULISSE	G105	G135
G	55	85
J	110	135

Moteurs: dimensions générales

MOTEUR STANDARD	SI 17,15	SI 25,15	SI 40,15	SI 55,15	SI75,15	Alimentation
Xm (mm)	145	190	190	190	145	MOTEUR STANDARD **triphasé 230/400V 50Hz**
Ym (mm)	250	280	280	290	330	
Zm (mm)	430	530	490	540	660	
PUISSANCE (kw)	0,4	0,75	0,85	1,1	1,1	
AMPÉRAGE** (A)	3,7 - 2,2	8	4,4 - 2,6	7,2 - 4,2	8,1 - 4,7	
MANOEUVRE***/Heure	20	14	16	16	14	
MOTEUR À VITESSE VARIABLE	**SI 17,60 FU**	**SI 25,60**	**SI 40,40 FU**	**SI 55,40 FU**	**SI 75,45 FU**	
Xm (mm)	140	200	200	200	200	MOTEUR À VITESSE VAR. **monophasé. 230V**
Ym (mm)	350	430	430	430	480	
Zm (mm)	600	530	530	600	700	
PUISSANCE (kw)	0,85	1,5	1,5	4,5	4,5	
AMPÉRAGE** (A)	6,6	7,3	7,3	12,4	12,4	
MANOEUVRE***/Heure	30	40	30	20	20	

** En phase de démarrage, le courant de fonctionnement peut être multiplié par quatre.
*** En conditions atmosphériques normales et utilisation NON CONTINUE. Réduire à la moitié en cas de conditions adverses ou en utilisation continue..

Sélection des variables

DRAPEAU		PS	PETITE	MOYENNE	GRANDE
SELECTION DU DRAPEAU pour hauteur de passage (H)*	ALUMIR SF/DF	non aplicable	H <= 2,7m	2,7m > H <= 4m	4m > H <= 5,3m
	MIRTHERM	non aplicable	H <= 3,6m	3,6m > H <= 5,2m	5,2m > H <= 6,8m
	C80**	H < 3m	non applicable	non applicable	non applicable
	C100	H < 2,8m	2,8m > H <= 3,8m	3,8m > H <= 5,2m	non applicable

MOTEUR STANDARD MOTEUR À VITESSE VARIABLE		SI 17,15 SI 17,60 FU	SI 25,15 SI 25,60	SI 40,15 SI 40,40 FU	SI 55,15 SI 55,40 FU	SI 75,15 SI 75,45 FU
SELECTION DU MOTEUR par surface de rideau à lames (S)	ALUMIR SF/DF	S <= 7m2	7m2 > S <= 9,5m2	9,5m2 > S <= 14m2	14m2 > S <= 17,5m2	17,5m2 > S <= 24m2
	MIRTHERM	S <= 8,5m2	8,5m2 > S <= 11m2	11m2 > S <= 16,5m2	16,5m2 > S <= 21m2	21m2 > S <= 30m2
	C80	S <= 12,5m2	12,5m2 > S <= 17m2	non applicable	non applicable	non applicable
	C100	S <= 11m2	11m2 > S <= 15m2	15m2 > S <= 22,5m2	non applicable	non applicable

COULISSE		G105	G135
SELECTION DU TYPE DE COULISSE par largeur de passage (A), renforcée ou à isolation thermique	ALUMIR SF/DF	A < 4m	A >= 4m ou renfort anti-tempête
	MIRTHERM	A < 4,5m	A >= 4,5m ou renfort anti-tempête ou isolation thermique
	C80 / C100	siempre	non applicable

RIDEAUX À USAGE COMMERCIAL / RESIDENTIEL

RIDEAUX MÉTALLIQUES EN ALUMINIUM

Les **rideaux métalliques en aluminium** d' **Angel Mir**® sont d'excellentes solutions pour les garages de particuliers, commerces, boutiques, entreprises de restauration et autres industries, du fait qu'ils s'adaptent à tous les gouts et à tous les besoins grâce à la grande variété de finitions existantes.

Il s'agit de la meilleure solution lorsque l'espace est limité, peuvent être posé à l'intérieur ou à l'extérieur et sont fabriqués sur mesure. Leur système d'ouverture par enroulement des lames sur le tambour supérieur du rideau a un fonctionnement facile, léger et fiable qui peut être motorisé sans problème si besoin en est.

Il existe une large gamme de coulisses à lignes simples et élégantes, et l'option de loger un double boitier de déblocage sur différentes positions, tout comme différents accessoires de haute qualité.

Rideau **Alumir C80T** de finition anodisé or sans polycarbonate pour une meilleure ventilation.

Finition imitation bois avec caisson **Twinbox** posé en applique extérieur.

Rideau **Alumir C80** avec combinaison de lame pleine et estampée avec polycarbonate.

Modèle **ALUMIR C80**

Le **modèle LP80ES** d'**Angel Mir**® est le rideau métallique enroulable en aluminium le plus léger et élégant du marché qui permet une haute visibilité due aux lames estampées, perforées et microperforées.

C'est le rideau parfait pour locaux commerciaux par la complète microperforation de toutes ses lames, laquelle permet une vision intégrale vers l'intérieur, permettant de disposer d'une authentique vitrine 24h sur 24. Les lames du rideau existent également dans une finition pleine à double paroi, ventilées et avec deux options d'estampage, qui peuvent être combinées avec des lamelles de polycarbonate pour éviter le passage d'air, de poussière, etc.

C'est un rideau métallique durable et sécurisé qui vient équipé d'un système exclusif silencieux pour l'ouverture et la fermeture du rideau.

Dimensions maximales: 4.600 x 4.000 mm.
Pour d'autres dimensions, consultez-nous.

- **Alumir C80 T** (Lame estampée)
- **Alumir C80 TT** (Double estampe)
- **Alumir C80 P** (Perforée)
- **Alumir C80 M** (Microperforée)
- **Alumir C80 V** (Ventilée)
- **Alumir C80** (Pleine)
- **Lame finale Alumir C80/100**

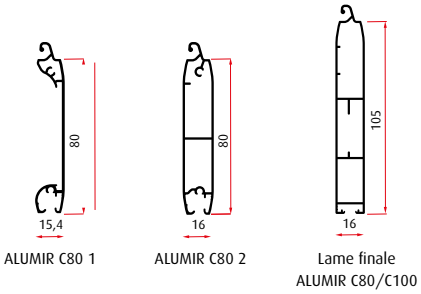

Détail de la butée.

Détail de la lame.

Détail du joint d'étanchéité.

Rideau **ALUMIR C80.**

Rideau **ALUMIR C80** avec lame estampée.

Modèle **ALUMIR C100**

Le **rideau métallique en aluminium LP 100 ES** d' **Angel Mir®** est caractérisé par sa lame extrudée de 100 mm qui apporte une grande sécurité sans renoncer à une visibilité optimale de l'intérieur. Ils est idéals pour les boutiques et commerces à accès de grandes dimensions.

Il intègre un système de joints qui permet une ouverture et une fermeture silencieuse. Les finitions peuvent varier selon les besoins du client, avec différentes prestations de lames (finition pleine, ventilée, estampée avec creux, tout comme l'incorporation de lamelles de polycarbonate pour éviter le passage d'air, de poussière, etc.

Dimensions maximales: 5.700 x 4.000 mm. / 5.000 x 4.000 mm. avec lame estampée ou double estampe.
Pour d'autres dimensions, consultez-nous.

- **Alumir C100 T** (Lame estampée)
- **Alumir C100 TT** (Double estampe)
- **Alumir C100 P** (Perforée)
- **Alumir C100 M** (Microperforée)
- **Alumir C100 V** (Ventilée)
- **Alumir C100 C** (Pleine)
- **Lame finale Alumir C80/100**

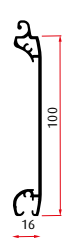

ALUMIR C100 1

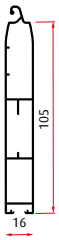

Lame finale
ALUMIR C80/C100

Rideau **Alumir C100** avec lame estampée.

Rideau **Alumir C100** avec lame microperforée.

Modelè **ALUMIR C75 Isolé**

Le modèle de **rideau métallique en aluminium Alumir C75** d'**Angel Mir**® est composé de lames en aluminium extrudé de forme courbée remplies de mousse de polyuréthane pour une meilleure isolation. Spécialement indiqué pour garages de particuliers ou collectifs.

Dimensions maximales: 3.500 x 4.000 mm.
Pour d'autres dimensions, consultez-nous.

Alumir C75 C (Isolé)

Alumir C75 C (Pleine)

Alumir C75 T (Lame estampée)

Alumir C75 TT (Double estampe)

Alumir C75 V (Ventilée)

Lame finale Alumir C75

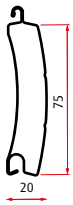

ALUMIR C75 Isolé

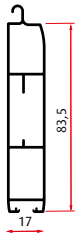

Lame finale
ALUMIR C75 Isolé

Laquages existants

G1

Blanc

G2

Argent

Ivoire

Rideau **ALUMIR C75** Isolé.

COULISSES, MOTEURS ET ACCESOIRES

Coulisses

Coulisse 39x100

LP 80 ES
LP 100 ES
LP 100 ES REP
LP 100 ES ERE
LO 105 ECB
LP 75 C
LP 75 EC

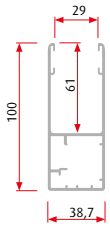

Coulisse 39x50

LP 80 ES
LP 100 ES
LP 100 ES1REP
LP 105 ECB
LP 75 C
LP 75 EC

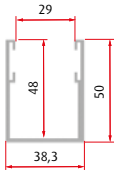

Coulisse 90x100

LP 80 ES
LP 100 ES
LP 100 ES1REP
LP 105 ECB
LP 75 C
LP 75 EC

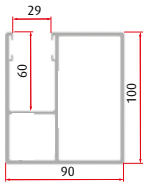

Coulisse 115X105

LP 80 ES
LP 100 ES
LP 100 ES REP
LP 100 ES ERE
LO 105 ECB
LP 75 C
LP 75 EC

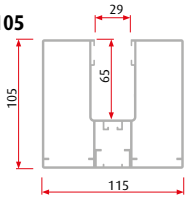

Nous disposons d'une large gamme de lignes douces et élégantes, incluant des modèles avec la possibilité de loger un double boitier de déblocage en différentes positions.

Moteurs

Moteur à centre d'axe

Moteur Tubulaire

Accesoires

Nous soignons tous les détails des accessoires pour vous proposer un produit de qualité, qui obtiendra la satisfaction de tous.

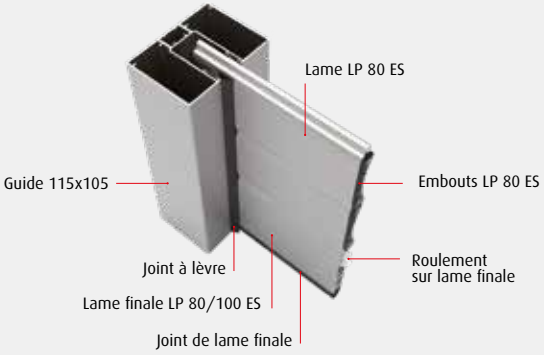

FINITIONS aluminium extrudé. Alumir C80 et C100

Couleurs standard

G1

BLANC

G2

ARGENT, IVOIRE

G3

RAL 6005, RAL 6009, RAL 7011, RAL 7012, RAL 7016, RAL 7022, RAL 7035, TESTA DI MORO, RAL 8007, RAL 8014, RAL 8017, RAL 8019, NOIR SEMI BRILLANT, NOIR MATE

Imitation bois

G4

BOIS OSC. LB

G5

GOLDEN OAK, WALNUT, SHERWOOD, NOYER NIGRA, CHÊNE BLANC, PIN NŒUDS, NATURAL OAK, SAPELLY CAOBA, CHÊNE ROUGE, TEKA GRANDIS

Anodisés

G8A - ANOD. ARGENT

MATE
GRATTAGE
GRATTAGE REPOLI
POLI REPOLI

G8B - ANOD. BRONZE

MATE
GRATTAGE
GRATADO REPOLI
POLI REPOLI

G8C - ANOD. INOX

MATE
GRATTAGE
GRATADO REPOLI
POLI REPOLI

Couleurs spéciales. Gamme supérieure

G6

ROUGE MOUCHETÉ v2, VERT MOUCHETÉ v2, GRIS MOUCHETÉ v2, MARRON MOUCHETÉ v2, H. M. TITANE, H. O. ARDOISE BRONZE, RAL 9007

G9

GRIS 900 SABLÉ, GRIS 2900 SABLÉ, NOIR 100 SABLÉ, NOIR 2100 SABLÉ, BLEU 700 SABLÉ, BRUN 650 SABLÉ, MARS

+ Reste des couleurs de la carte FUTURA

Les cartes de finitions sont à caractère indicatif, pour des raisons techniques nous ne pouvons pas garantir l'exactitude des couleurs imprimées. Les matériaux anodisés peuvent présenter des variations de tonalité dû à la propre nature du produit, toujours selon la réglementation en vigueur.

TABLEAU DES DIMENSIONS POUR MODÈLES ALUMIR C

Hauteur de passage et configuration générale du rideau : Dimensions et sélection des variables

ESPACE OCCUPÉ AU LINTEAU	EQUERRE (SANS CAISSON)*					CAISSON EN ALUMINIUM		TWINBOX	
	Ø enr. 270	Ø ENR. 305	Ø ENR. 340	Ø ENR. 375	Ø ENR. 410	MODÈLE 300	MODELO 400	MODÈLE 350	MODÈLE 420
B (MM)	285	320	355	390	425	300	400	350	420
R (MM)	30	30	30	30	30	300	400	350	420

MARGE D'INSTALLATION	EQUERRE	CAISSON EN ALUMINIUM	TWINBOX
C1 (MM)	30	30	30
C2 (MM)	50	50	50

Rideaux entre 2 et 4m de hauteur de passage (H). USAGE RÉSIDENTIEL ET COMMERCIAL NON FRÉQUENT. * Pose sans caisson seulement à partir de H>= 2,5m (réglementation).

Largeur de passage et coulisses: dimensions et sélection des variables

COULISSE	39/50 (peu renforcé)	39/75 (renforcé)	90/100 (très renforcée)
G	39	39	90
J	50	75	100

Sécurité appliquée : sélection des variables

ACTIONNEMENT DU RIDEAU	ARMOIRE DE COMMANDE	SÉCURITÉ APPLIQUÉE
Impulsion / Commande à distance	Armoire de commande / Modèle Verus M8	Photocellule + Barre palpeuse
		Radio Sens (+ Photocellule optionnelle)
Contact maintenu / Homme mort / Vision directe	Boite à boutons montée-descente fermeture par boite à clé	Non nécessaire

Hauteur de passage et configuration générale du rideau : Dimensions et sélection des variables

ESPACE OCCUPÉ AU LINTEAU								CAISSON EN ALUMINIUM		TWINBOX	
			Ø enr. 270	Ø ENR. 305	Ø ENR. 340	Ø ENR. 375	Ø ENR. 410	MODÈLE 300	MODÈLE 400	MODÈLE 350	MODÈLE 420
CONFIGURATIONS	Manuelle à ressort (Tambour Ø220)	C80	non applicable	non applicable	2.5m >= **H** <= 3.2m	3.2m >= **H** <= 4m	non applicable				
		C100	non applicable	non applicable	2.5m >= **H** <= 2.8m	2.8m >= **H** <= 4m	non applicable	non applicable	2m > **H** <= 4m	non applicable	2m >= **H** <= 4m
		C75	non applicable	non applicable	non applicable	2.5m >= **H** <= 2.8m	2.8m >= **H** <= 4m				
	Moteur poulie centre d'axe (Tambour Ø220)	C80	non applicable	non applicable	2.5m >= **H** <= 3.2m	3.2m >= **H** <= 4m	non applicable	non applicable	2m > **H** <= 4m		
		C100	non applicable	non applicable	2.5m >= **H** <= 2.8m	2.8m >= **H** <= 4m	non applicable			non applicable	2m >= **H** <= 4m
		C75	non applicable	non applicable	non applicable	2.5m >= **H** <= 2.8m	2.8m >= **H** <= 4m				
	Moteur tubulaire (Tambour Ø100)	C80	2.5m >= **H** <= 2.6m	2.6m >= **H** <= 3.4m	3.4m >= **H** <= 4m	non applicable	non applicable	2m > **H** <= 3m	3m > **H** <= 4m		
		C100	2.5m >= **H** <= 2.6m	2.6m >= **H** <= 3.2m	3.2m >= **H** <= 4m	non applicable	non applicable	2m > **H** <= 2.7m	2.7m > **H** <= 4m	2m >= **H** <= 4m	non applicable
		C75	non applicable	2.5m >= **H** <= 2.8m	2.8m >= **H** <= 4m	non applicable	non applicable	2m > **H** <= 2.3m	2.3m > **H** <= 4m		

Largeur de passage et coulisse: dimensions et sélection des variables

COULISSE		39/50 (peu renforcée)	39/75 (renforcée)	90/100 (très renforcée)
Sélection de coulisses par largeur de passage ** (A) ou coulisse renforcée	C80 SPMV	**A** <= 2.5m	**A** < 4.6m*	
	C80T/TT	**A** <= 2.5m	**A** < 4m*	
	C100 SPMV	**A** <= 2.5m	**A** < 5.7m**	
	C100 T/TT	**A** <= 2.5m	**A** < 5m**	
	C75	**A** <= 2.5m	**A** < 4m***	

*C80 standard ó C80 perforée SPMV restreinte à 4,6 m de largeur de passage. C80 T ó C80 TT restreinte à 4 m.
**C100 standard ó C100 perforée SPMV restreinte à 5,7 m. Hauteur de passage. C100 T ó C100 TT restreinte à 5 m. ***C75 restreinte à 3,5 m. Hauteur de passage.

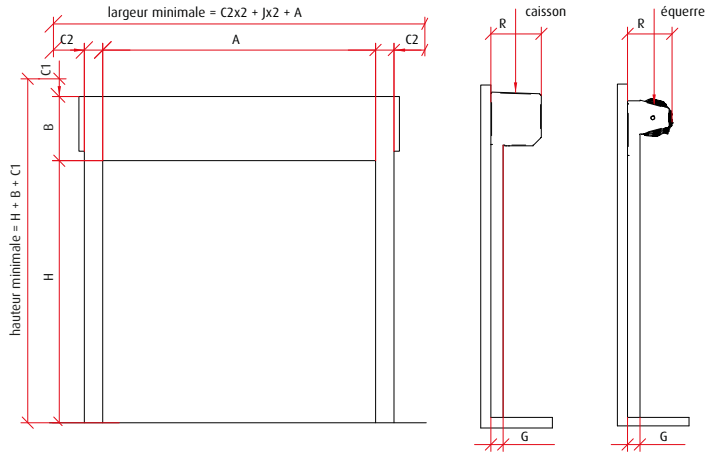

Option de caissons

Aluminium 250

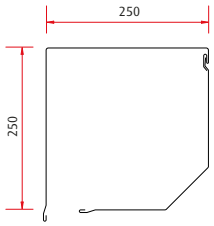

Aluminium 300

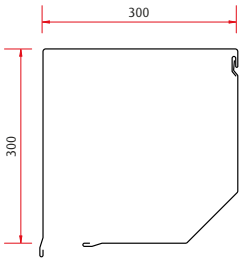

Aluminium 400

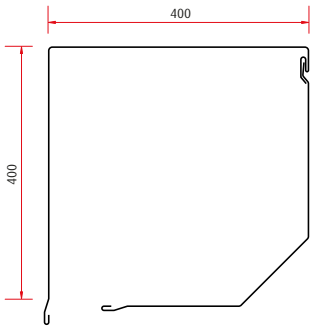

Option caisson avec capot incliné.

OPTION CAISSON TWINBOX AVEC GUIDE

Twinbox est le caisson pour rideaux métalliques en aluminium formé seulement par des profilés d'extrusion, lesquels s'emboitent les uns avec les autres et sont vissés de manière dissimulée

Ils peuvent être fabriqués autant pour des moteurs à centre d'axe comme pour des moteurs tubulaires et disposent d'un nouvel embout avec un système combinant roulette et rampe pour guider les lames de manière simultanée par le glissement et roulement, apportant un fonctionnement fin, sécurisé et silencieux.

Grâce à sa conception exclusive, il obtient une plus haute robustesse et un système de pose simple et rapide qui facilite aussi les travaux de maintenance. Twinbox apporte une finition homogène du fait de sa grande variété d'options qui comprend les couleurs de la carta RAL, des anodisés exclusifs et laquages en bois.

Comporte toujours la coulisse Twinbox de 115 x 105 mm.

Dimensions maximales:
Lame C80: 4.600 x 4.500 mm
Lame C100: 5.000 x 4.500 mm
Lame C75: 3.500 x 4.000 mm

Pour d'autres dimensions, consultez-nous.

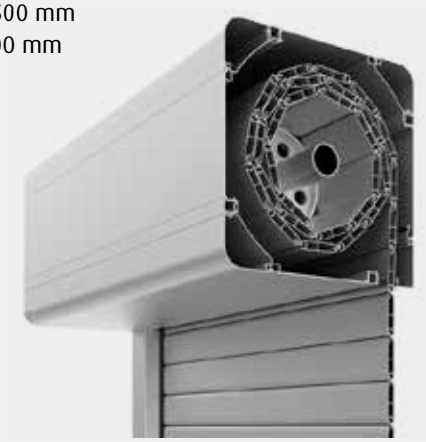

TWINBOX 350

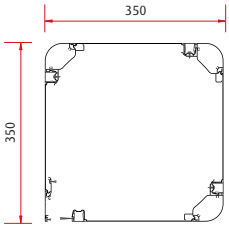

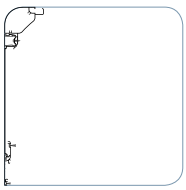

Twinbox 350 1 capot

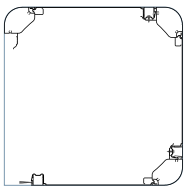

Twinbox 350 3 capot

TWINBOX 420

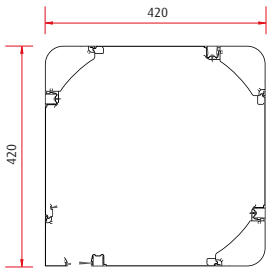

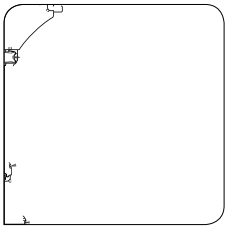

Twinbox 420 1 capot

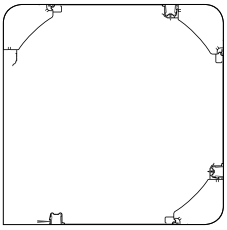

Twinbox 420 3 capot

RIDEAUX MÉTALLIQUES EN ACIER

Les **rideaux métalliques en acier et grilles métalliques d'Angel Mir** sont des conceptions fiables et innovantes qui permettent de contrôler les accès tout en apportant une sécurité optimale pour les biens et les personnes, ainsi qu'un confort apprécié par les utilisateurs, sans oublier l'esthétique de chaque installation, que ce soit pour un local commercial, une entité bancaire, ou un bâtiment industriel. Il existe plusieurs modèles qui peuvent s'adapter aux besoins de chaque application. De plus, tous les rideaux métalliques sont certifiés et répondent à la norme européenne en vigueur (EN13241-1).

Modèle **ROLLMIR 110**

Le **rideau métallique en acier** le plus vendu est le **Rollmir 110** pour son excellente relation qualité/prix. Grâce à sa lame exclusive, il présente une haute rigidité et répond aux exigences de sécurité les plus élevées. Il peut être combiné avec les lames microperforées, les lames transparentes Vision ou encore avec la grille métallique Rollmir Tubular.

Lames pleines au profil exclusif en acier galva¬nisé avec un pas de 110 mm et 4 épaisseurs de lames disponibles 0,6, 0,8, 1 y 1,2 mm suivant dimensions, types de tabliers ou exigences particulières. Peut incorporer des embouts anti-bruit ou crochets anti-arrachement. Lame finale pleine renforcée en acier galvanisé avec un pas de 125 mm et épaisseur de 2,1 mm galvanisé ou 1,5 mm prélaque.

Le fonctionnement du rideau peut être manuel (selon dimensions) ou motorisé en contact maintenu, mixte, à impulsion ou automatique. Il comporte une serrure à canon européen et à 2 points d'ancrage sur lame finale.

Dimensions maximales : jusqu'à 10 m. haut et 13 m. large.
Classification vent : Jusqu'à classe 4 (suivant dimensions).
En option : finition prélaqué ou o thermolaquage couleurs RAL.

Finition

Galvanisé
Largeur maximale : 13.500 mm.
Hauteur maximale : 10.000 mm.
Max. 80 m²

En option

Prélaqué blanc
Largeur max. : 10.000 mm.
Hauteur max. : 7.000 mm.
Max. 60 m²

Prélaqué RAL 7016
Largeur max. : 6.000 mm.
Hauteur max. : 5.000 mm.
Max. 30 m²

Prélaqué RAL 9005
Largeur max. : 6.000 mm.
Hauteur max. : 5.000 mm.
Max. 30 m²

Prélaqué RAL 8017
Largeur max. : 6.000 mm.
Hauteur max. : 5.000 mm.
Max. 30 m²

Thermolaquage plus de 180 couleurs RAL au choix.

Pour d'autres dimensions, consultez-nous.

Rideau **Rollmir 110** finition thermolaquage.

Rideau **Rollmir 110** finition prélaqué blanc.

Porte **Rollmir 110** finition galvanisée et mixage.

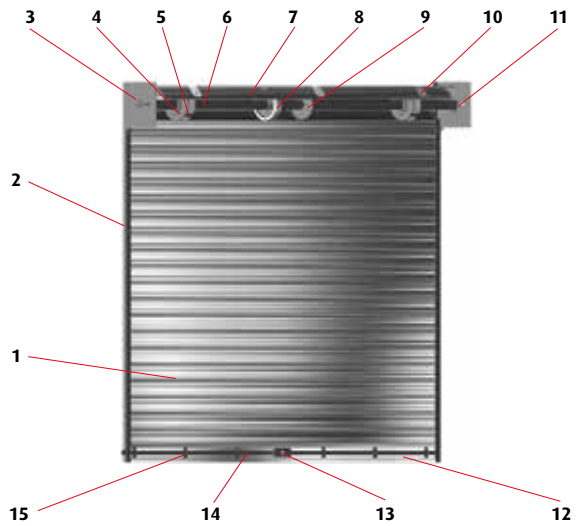

1. Tablier
2. Coulisse
3. Plaque d'enroulement
4. Bobine
5. Ressort
6. Tube
7. Plat bombé
8. Moteur axial
9. Stopchute
10. Attache tablier
11. Coquille support d'axe
12. Lame finale
13. Serrure à canon européen
14. Tringle de serrure
15. Guide tringle

Rideau **Rollmir 110** finition galvanisée.

Rideau **Rollmir 110** finition prélaqué.

Porte **Rollmir 110** finition galvanisée.

Rideau **Rollmir 110** finition galvanisée.

Modèle **ROLLMIR 47**

Grâce à ses encombrements réduits, le **rideau métallique en acier** d'**Angel Mir**® est la solution pour bureaux, boutiques et locaux commerciaux à petits accès.

Tablier formé par un profilé exclusif en acier galvanisé, d'une hauteur de lame de 47 mm et d'épaisseur 0,6 mm. La lame inférieure est en acier galvanisé avec une hauteur de lame de 88 mm et une épaisseur de 1.5 mm.

Le fonctionnement du rideau peut être manuel (selon dimensions), à chaîne (selon dimensions) ou motorisé en contact maintenu, mixte, à impulsion ou automatique. Il est pourvu d'une serrure à canon européen et à 2 points d'ancrage sur lame finale, ainsi que des verrous.

Dimensions maximales : 4.000 x 3.000 mm.
Surface maximum : 9 m²
Classification vent : classe 2
En option : finition thermolaquage couleurs RAL a choix.

Finition

Galvanisé
Largeur maximale : 4.000 mm.
Hauteur maximale : 3.000 mm.

Prélaqué blanc
Largeur maximale : 4.000 mm.
Hauteur maximale : 3.000 mm.

En option

Thermolaquage plus de 180 couleurs RAL au choix.

Pour d'autres dimensions, consulter.

1. Treuil ou moteur
2. . Plaque d'enroulement
3. Tube
4. Attache tablier
5. Coulisse
6. Tablier
7. Lame finale
8. Serrure à canon rond
9. Manivelle pour treuil ou de secours pour moteur
10. Pare-chute côté opposé au moteur

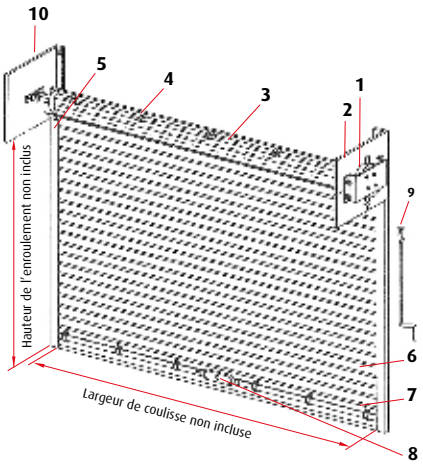

Rideau **Rollmir 47** finition thermolaquée.

Modèle **ROLLMIR 110 MICRO**

Rollmir 110 Micro d'**Angel Mir**® est le modèle de rideau métallique en acier à lame microperforée, qui permet une meilleure visibilité de la vitrine et une circulation de l'air, sans perdre les propriétés de sécurité du modèle Rollmir 110. Particulièrement adéquat pour les boutiques au rez de chaussée, galeries ou commerces, il peut être combiné avec les lames pleines du modèle Rollmir 110.

Lames micro-perforées en acier galvanisé avec 33% d'ajourage, un pas de 110 mm et 3 épaisseurs de lames disponibles 0,6, 0,8 y 1 mm suivant dimensions, types de tabliers ou exigence particulière. Peut incorporer des embouts anti-bruit ou crochets anti-arrachement. Lame finale pleine renforcée en acier galvanisé avec un pas de 125 mm et épaisseur 2 mm en galvanisé ou 1,5 mm en prélaqué.

Le fonctionnement du rideau peut être manuel (selon dimensions) ou motorisé en contact maintenu, mixte, à impulsion ou automatique. Il comporte une serrure à canon européen et à 2 points d'ancrage sur lame finale.

Dimensions maximales : 12.000 x 7.000 mm.
Classification vent : Jusqu'à classe 2.
En option : finition prélaqué.

Finition

Galvanisé
Largeur maximale : 10.000 mm.
Hauteur maximale : 7.000 mm.
Max. 80 m²

Thermolaquage plus de 180 couleurs RAL au choix.

Pour d'autres dimensions, consultez-nous.

En option

Prélaqué blanc
Largeur max. : 10.000 mm.
Hauteur max. : 7.000 mm.
Max. 60 m²

Prélaqué RAL 7016
Largeur max. : 6.000 mm.
Hauteur max. : 5.000 mm.
Max. 30 m²

Prélaqué RAL 9005
Largeur max. : 6.000 mm.
Hauteur max. : 5.000 mm.
Max. 30 m²

Rideau **Rollmir 110** microperforé finition prélaqué.

Rideau **Rollmir 110** microperforé.

Détail de lame microperforé.

Rideau **Rollmir 110** micro.

Vue intérieure **Rollmir 110** micro.

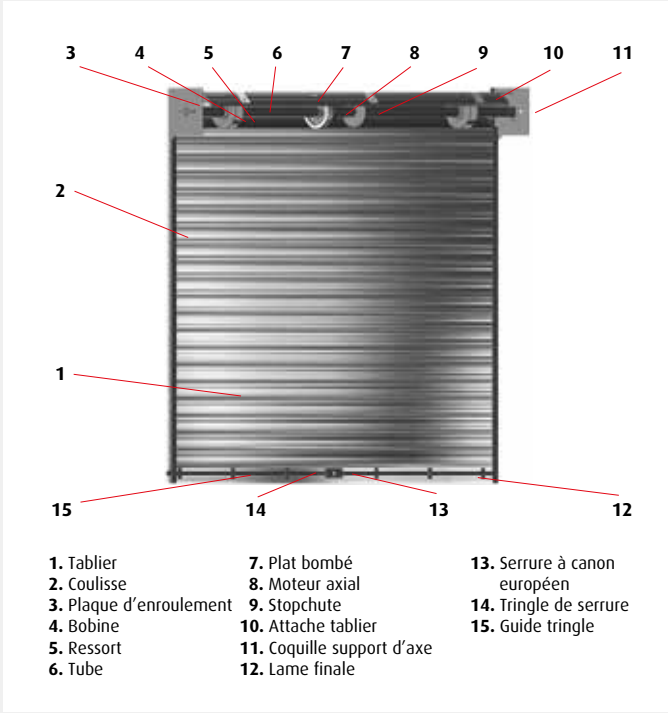

Modèle **ROLLMIR VISION**

Visibilité maximale ! Grâce aux lames transparentes du rideau en acier **Rollmir Vision** d'**Angel Mir**®, l'entrée de lumière naturelle à l'intérieur est favorisée, tout en maintenant une sécurité rigoureuse. C'est le rideau parfait pour faire ressortir toute vitrine de magasins ou showrooms autant de jour comme de nuit. Possibilité de le combiner avec les lames pleines du modèle Rollmir 110.

Maillons 100% transparents traités anti-UV dans la masse, montés en quinconce et assemblés entre eux avec des tubes en aluminium anodisés de 16 mm de diamètre. Trois lames pleines en acier galvanisé et un pas de 110 mm. Lame finale pleine renforcée en acier galvanisé avec un pas de 125 mm et épaisseur de 2 mm galvanisé ou 1,5 mm prélaqué

Le fonctionnement du rideau peut être manuel (selon dimensions) ou motorisé en contact maintenu, mixte, à impulsion ou automatique. Il comporte une serrure à canon européens à deux points d'ancrage sur la lame finale.

Dimensions maximales : 8.200 x 5.000 mm.
Résistance au feu : M2
Classification vent : jusqu'à Clase 4 suivant dimensions et options.
En option : finition prélaqué y termolacado.

Finition

Galvanisé
Largeur maximale : 8.200 mm.
Hauteur maximale : 5.000 mm.

En option

Prélaqué blanc
Largeur max. : 8.200 mm.
Hauteur max. : 5.000 mm.

Prélaqué RAL 7016
Largeur max. : 6.000 mm.
Hauteur max. : 5.000 mm.

Prélaqué RAL 9005
Largeur max. : 6.000 mm.
Hauteur max. : 5.000 mm.

Prélaqué RAL 8017
Largeur max. : 6.000 mm.
Hauteur max. : 5.000 mm.

Thermolaquage plus de 180 couleurs RAL au choix.

Pour d'autres dimensions, nous consulter.

Rideaux mixtes **Vision** et **Rollmir 110** prélaqués.

Rideaux enroulables **Rollmir Vision** prélaqué blanc.

Rideau mixte **Vision** et **Rollmir 110** prélaqué.

Rideau **Rollmir Vision.**

Détail de maillon transparent **Rollmir Vision.**

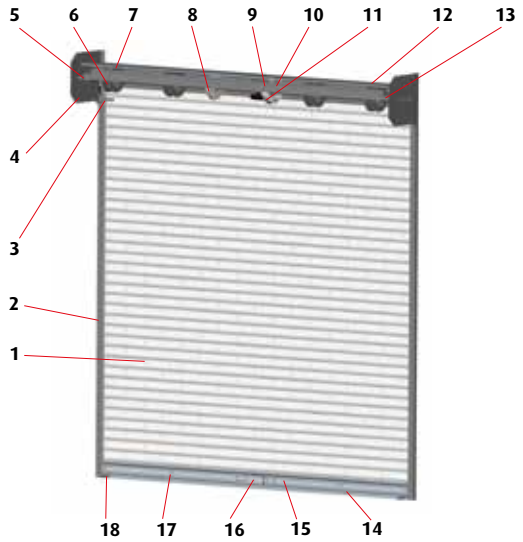

1. Tablier
2. Coulisse
3. Arrêt sur coulisse
4. Plaque d'enroulement
5. Coquille support d'axe
6. Ressort
7. Bobine
8. Stopchute
9. Attache tablier
10. Plat bombé
11. Moteur axial
12. Lame enroulable (3)
13. Tube Ø 60 mm.
14. Lame finale
15. Tringle de serrure
16. Serrure avec canon européen
17. Guide tringle
18. Butée

Modèle **ROLLMIR PROTECT 1627**

Le rideau métallique en acier le plus sûr contre les intrusions !

Rollmir Protect d'**Angel Mir**® est conçu pour garantir la meilleure résistance contre le vandalisme et répondre à la norme EN-1627 classe CR3.

Lames pleines au profil exclusif en acier galvanisé 275 g/m2, épaisseur des lames de 1,2 mm et un pas de 110 mm. Avec embouts anti-arrachement.

Lame finale pleine renforcée en acier galvanisé avec un pas de 125 mm, cornière de renfort de 50 x 25 mm en acier galvanisé de 2,8 mm et épaisseur de 2 mm. Coulisses de sécurité 80 X 50 mm en acier galvanisé, épaisseur de 3 mm et sabots de renfort en acier galvanisé soudés sur coulisses, épaisseur 10 mm.

Le fonctionnement du rideau peut être manuel (selon dimensions) ou motorisé en contact maintenu, mixte, à impulsion ou automatique. Il incorpore une serrure à pompe VAK, à 2 points d'ancrage sur lame finale. Tringles et guides tringles renforcées. Possibilité d'un sabot d'ancrage au sol monobloc.

Dimensions maximales : 1.330 x 1.610 mm.
Classification vent : Clase 4 (pour classe 5, consulter).

Finition

Galvanisé

En option

Thermolaquage plus de 180 couleurs RAL au choix.

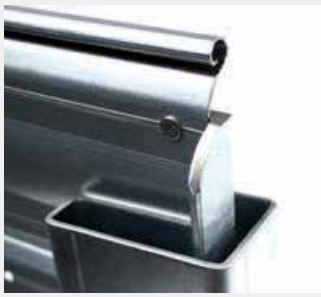

Détail de coulisse **G80.**

Détail de lame épaisseur 1,2 mm.

Serrure inviolable.

Pompe VAK.

Sabot de renfort de coulisse.

Renfort avec ancrage au sol.

Rideau **Rollmir Protect** prélaqué RAL orange.

Modèle **ROLLMIR BOX**

Le rideau pour box et entrepôts !

Le rideau métallique en acier **Rollmir Box** d'**Angel Mir**® est un modèle fiable et économique pensé pour les box et espaces de stockage situés dans des enceintes sécurisées. La double serrure équipée de cadenas externe est très pratique pour le locataire, lui garantissant la sécurité de sa propriété, ainsi que pour le propriétaire, qui peut en contrôler l'accès.

Lames pleines au profil exclusif en acier galvanisé, un pas de 110 mm et jusqu'à 2 épaisseurs des lames disponibles 0,6 et 0,8 mm suivant dimensions, types de tabliers ou exigence particulière. Options : embouts anti-bruit.

Lame finale pleine renforcée en acier galvanisé avec un pas de 125 mm et épaisseur de 2 mm galvanisé ou 1,5 mm prélaqué. Présente 2 butées renforcées en acier galvanisé et poignée de tirage en acier chromé.
Le fonctionnement de la porte est manuel. Le verrouillage se fait au moyen de deux verrous Box et par cadenas (2 cadenas par verrou).

Dimensions possibles:
1.000x2.000 / 1.500x2.000 / 2.000x2.000 / 2.500x3.000 mm.
Classification vent : jusqu'à Clase 3 suivant dimensions.
En option : finition prélaqué y termolacado.

Finition

Galvanisé

Thermolaquage plus de 180 couleurs RAL au choix.

Pour d'autres dimensions, nous consulter.

En option

Prélaqué blanc

Prélaqué RAL 7016

Prélaqué RAL 9005

Prélaqué RAL 8017

Rideaux **Rollmir Box** pour des box de stockage.

Porte **Rollmir Box** prélaqué RAL 8017.

Détail de la poignée en acier chromé.

Verrou pour double cadenas extérieur.

Modèle **ROLLMIR TUBULAR**

Le **rideau métallique en tube ou tige en acier Rollmir Tubular** d' **Angel Mir®** est idéal pour les locaux commerciaux, boutiques et magasins qui désirent exposer leur vitrine tout en s'assurant d'une protection efficace. Son tablier de finition ondulée peut être combiné aux lames pleines du modèleRollmir 110..

Porte enroulable de tubes ondulés de 14 mm de diamètre en acier galvanisé reliés par des agrafes spé¬ciales double renfort en acier galvanisé. Trois lames pleines en acier galvanisé d'un pas de 110 mm. Lame finale pleine renforcée en acier galvanisé 275 g/m2 d'un pas de 125 mm et épaisseur de 2 mm galvanisé ou 1,5 mm prélaqué.

Le fonctionnement du rideau peut être manuel (selon les dimensions), ou motorisé en contact maintenu, mixte, à impulsion ou automatique. Il est pourvu d'une serrure à canon européen à 2 points d'ancrage avec cache tringle intégré dans la lame finale.

Dimensions maximales : 12.100 x 8.000 mm.
En option : Lame inférieure finition thermolaquée.

Finitions

Galvanisé

En option pour lame finale.

Thermolaquage plus de 180 couleurs RAL au choix.

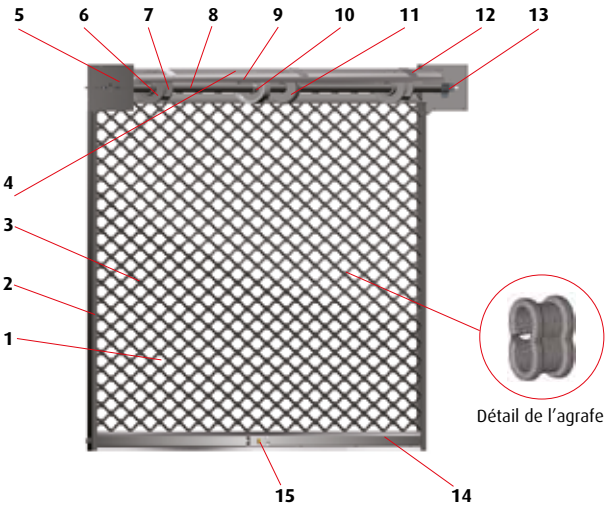

1. Tablier
2. Coulisse
3. Agrafes renforcées
4. Lames d'enroulement
5. Plaque d'enroulement
6. Bobine
7. Ressort
8. Tube
9. Plat bombé
10. Moteur axial
11. Stopchute
12. Attache tablier
13. Coquille support d'axe
14. Lame finale avec cache tringles 2 mm
15. Serrure à canon européen

Grille **Rollmir Tubular.**

Détail des tubes ondulés.

Option mixage **Rollmir Tubular** et **Rollmir 110** galvanisé.

Rideau mixte **Rollmir Tubular** et **Rollmir 110** galvanisé.

Modèle **PLEMIR**

¡Adaptable à toutes situations !

Le **grille extensible en acier Plemir** d'**Angel Mir**® est une solution parfaite pour des espaces réduits. Grille pliable et coulissante facile d'installation pour protéger votre entreprise (restaurants, entrepôts, magasins, bars, etc), qui permet tout à la fois de garder une bonne visibilité sur sa vitrine.

Grille extensible en 1 ou 2 vantaux fixes ou pivotants sur rail bas fixe, relevable ou amovible (7m2 maximum par vantail pivotant). Barreaux verticaux en forme de U reliés entre eux par des croisillons articulés. L'ensemble est en acier galvanisé et épaisseur de 2 mm.

Le fonctionnement de la grille est manuel. Elle est pourvue d'une serrure à 2 points d'ancrage avec option de cravate avec cadenas blindé.

Dimensions maximales : 10.000 (3.500 pour vantaux) x 3.000 mm.

Finitions

Galvanisé

Grille extensible **Plemir** pour un commerce.

Grille extensible **Plemir** finition laquée.

Détail de la grille extensible en acier.

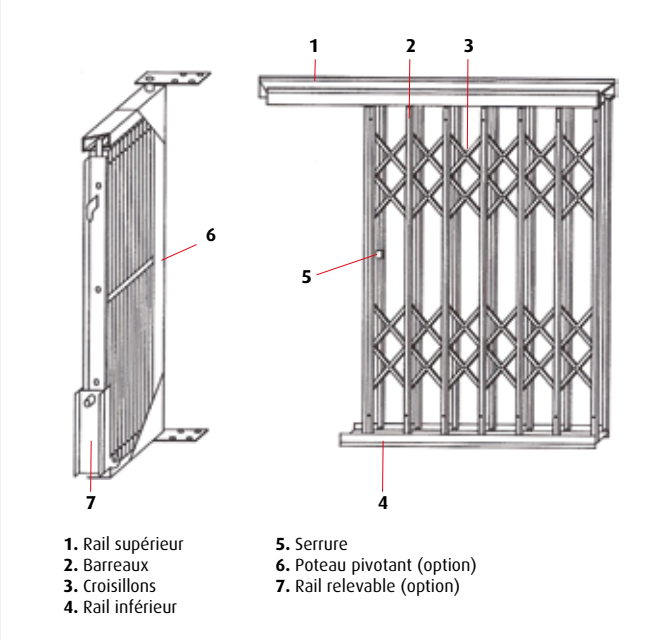

Grille extensible **Plemir** finition laquée.

COULISSES

Types de coulisses		COMPATIBLES AVEC RIDEAUX	CLASSE DE RÉSISTANCE AU VENT
	40 x 20 x 40	Rollmir 47	2
Coulisse standard en acier	40 x 30 x 40	Rollmir 110 Rollmir Box Rollmir Tubular	de 2 à 4 sauf Rollmir Tubular
	60 x 30 x 60	Rollmir 110 Rollmir Box Rollmir Vision Rollmir Tubular	de 2 à 4 sauf Rollmir Tubular
	80 x 30 x 80	Rollmir 110 Rollmir Vision Rollmir Tubular	de 2 à 4 sauf Rollmir Tubular
	100 x 30 x 100	Rollmir Vision	1
Coulisse G80 en acier	80 x 50 x 80	Rollmir Protect 1627 Rollmir 110	de 2 à 4
Coulisse Mirtherm IST en aluminium	G105: 117 x 52,5	MIRTHERM IST	de 2 à 5
	G135: 130 x 82	MIRTHERM IST	de 2 à 5

(1) Largeur coulisses comprises
(2) Hauteur tambour compris
Couleurs non contractuelles, à valider selon la carte RAL.

Pour rideaux Rollmir 110, Rollmir 47, RollmirVision et grille Rollmir Tubular

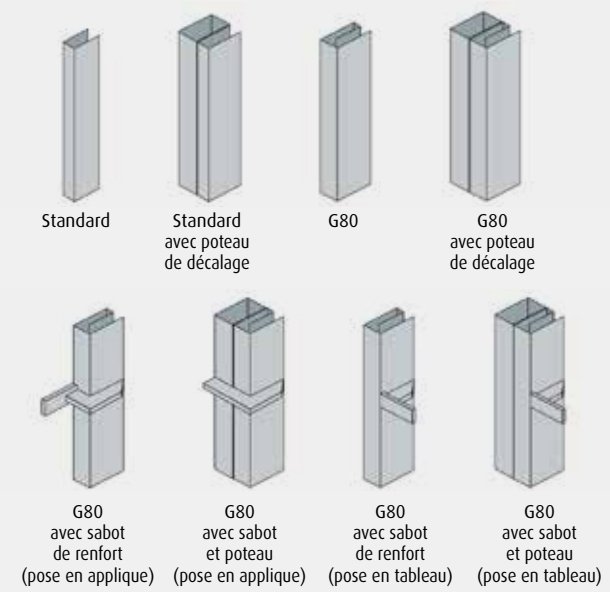

MOTORISATIONS

Le type de motorisation est défini en fonction des dimensions et du nombre de cycles par jour. Consultez votre revendeur pour connaître les réservations qui dépendent de la taille et du poids du tablier.

Moteur axial

Moteur axial placé au centre de l'axe à ressorts.

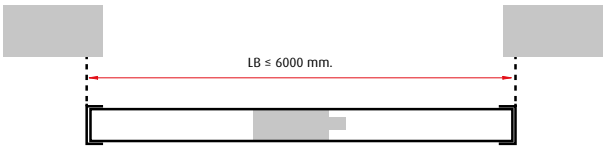

HA ≤ 5300 mm.
P≤ 240 kg.
Jusqu'à 15 cycles par jour

Moteur tubulaire

Moteur réducteur placé en bout d'axe.

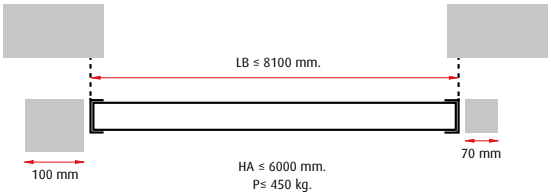

HA ≤ 6000 mm.
P≤ 450 kg.
Jusqu'à 25 cycles par jour

ACCESSOIRES

Lecteur de badge

Contrôle d'accès intégré, créé pour la sécurité et le confort des utilisateurs de rideaux métalliques.

- Aucune reproduction de clés ou d'échange de codes.
- Vandalisme du lecteur sans incidence.
- Une confiance retrouvée grâce à l'identification de chaque utilisateur.

Commande sans fil Easy 1 & 2

Pression maintenue ou mixte sans sécurité supplémentaire

Boîte à bouton sans fil

Digicode

Télécommande 2 fonctions Pression maintenue

Easy 1

Easy 2

Autres accessoires

Télécommande

Digicode

Boîtier de débrayage Sécurinox à canon tubulaire ou européen

Boîtier de double débrayage

Boîtes à clés en applique ou à encastrer

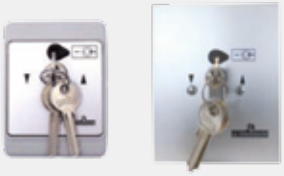

Coffrets à clés et de débrayage en applique ou à encastrer

Tube routier

Boîte à bouton basculant en applique ou à encastrer

Boîtes à boutons en applique

Boucle magnétique

Pour en savoir plus, n'hésitez pas à consulter nos catalogues détaillés par produits:

Catalogue Général
Portes industrielles et équipements de quai

Quais de chargement
Niveleurs de quai, systèmes de sécurité et tables élévatrices

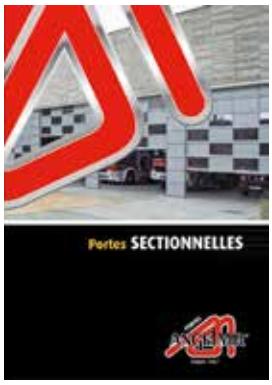

Portes Sectionnelles

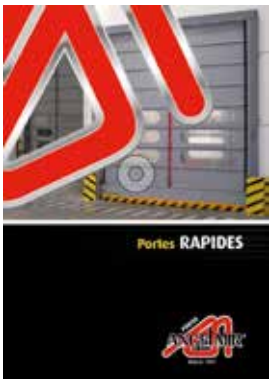

Portes Rapides

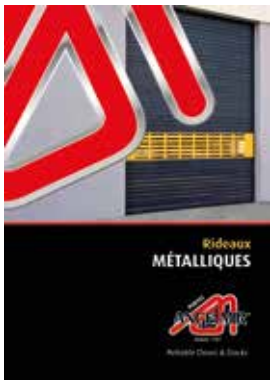

Rideaux Métalliques

Portes industrielles et équipements de quai

Présents dans plus de 50 pays
EUROPE, AFRIQUE, AMÉRIQUE LATINE, GOLFE PERSIQUE

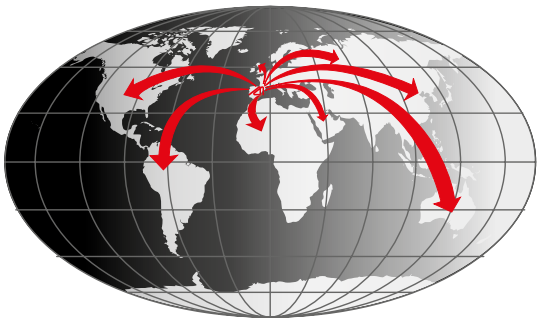

angelmirporbisa @angelmirporbisa angelmirporbisa angelmirporbisa angelmirporbisa

Distributeur:

BARCELONA (Espagne)
Tel.: (+34) 972 640 620
Fax: (+34) 972 642 451

info@angelmir.com
www.angelmir.com

Edition 2020